STARC[illegible]WIATOWE
[illegible]CY
Wydział Architektury i Budownictwa
Pl. T. Kościuszki 1, 99-100 Łęczyca
tel. (0-24) 388-7225

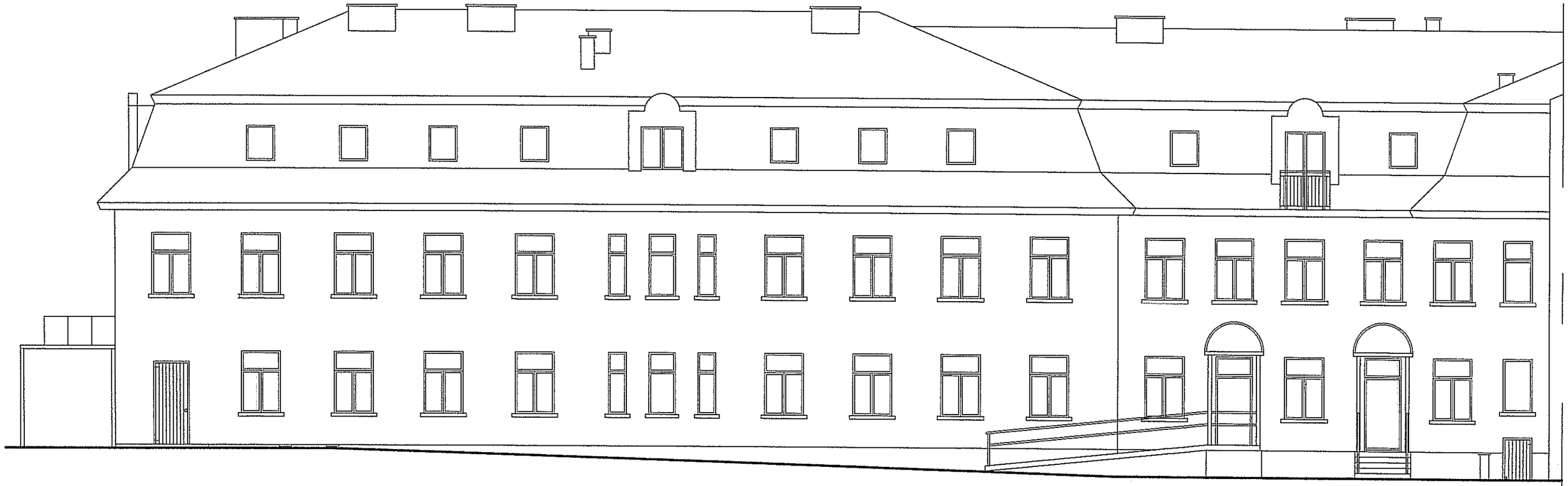

WSCHODNIA

tech. bud. Janusz Wywiał
Uprawniony do projektowania,
kierowania i nadzorowania
w [illegible] konstr.-bud.
Upr. bud. [illegible] 149/7346/II/36/91
62-600 [illegible] Kraszewskiego 35, tel. 2721965

BIURO PROJEKTÓW I KOSZTORYSÓW
62-600 KOŁO ul.Kraszewskiego 35
tel/fax: (063)2721965 tel.kom.0605356275

OBIEKT	DOM POMOCY SPOŁECZNEJ – inwentaryzacja	SKALA	1:100
RYSUNEK	ELEWACJA	NR RYS.	1.
INWESTOR	POWIAT ŁĘCZYCKI DOM POMOCY SPOŁECZNEJ	BRANŻA	BUDOWLANA
		PROJEKTANT	JANUSZ WYWIAŁ
ADRES	ŁĘCZYCA ul.Kilińskiego 2 dz.nr699/3 699/4	ASYSTENT	BEATA WYWIAŁ
AutoCAD s/n 344-47357306		DATA	LISTOPAD 2008

STAROSTWO POWIATOWE
w ŁĘCZYCY
Wydział Architektury i Budownictwa
Pl. T. Kościuszki 1, 99-100 Łęczyca
tel. (0-24) 388-7225

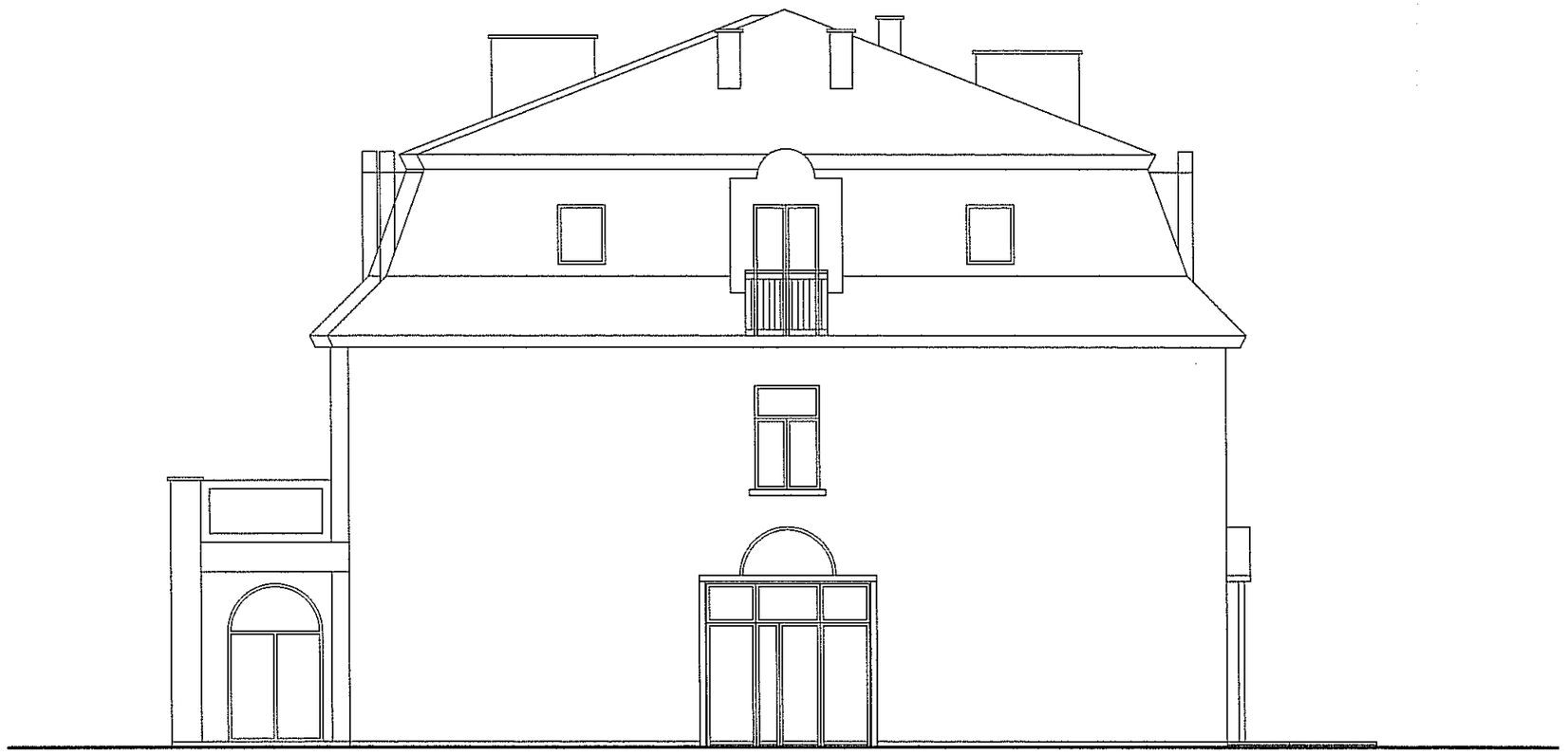

POŁUDNIOWA

BIURO PROJEKTÓW I KOSZTORYSÓW
62-600 KOŁO ul.Kraszewskiego 35
tel/fax: (063)2721965 tel.kom.0605356275

OBIEKT	DOM POMOCY SPOŁECZNEJ – inwentaryzacja	SKALA	1:100
RYSUNEK	ELEWACJA	NR RYS.	2.
INWESTOR	POWIAT ŁĘCZYCKI DOM POMOCY SPOŁECZNEJ	BRANŻA	BUDOWLANA
		PROJEKTANT	JANUSZ WYWIAŁ
ADRES	ŁĘCZYCA ul.Kilińskiego 2 dz.nr699/3 699/4	ASYSTENT	BEATA WYWIAŁ
AutoCAD s/n 344-47357306		DATA	LISTOPAD 2008

STAROSTWO POWIATOWE
w ŁĘCZYCY
Wydział Architektury i Budownictwa
Pl. T. Kościuszki 1, 99-100 Łęczyca
tel. (0-24) 388-7225

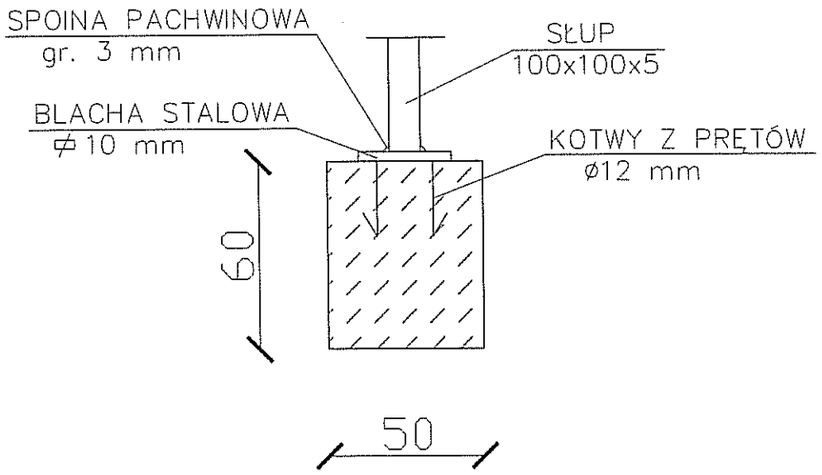

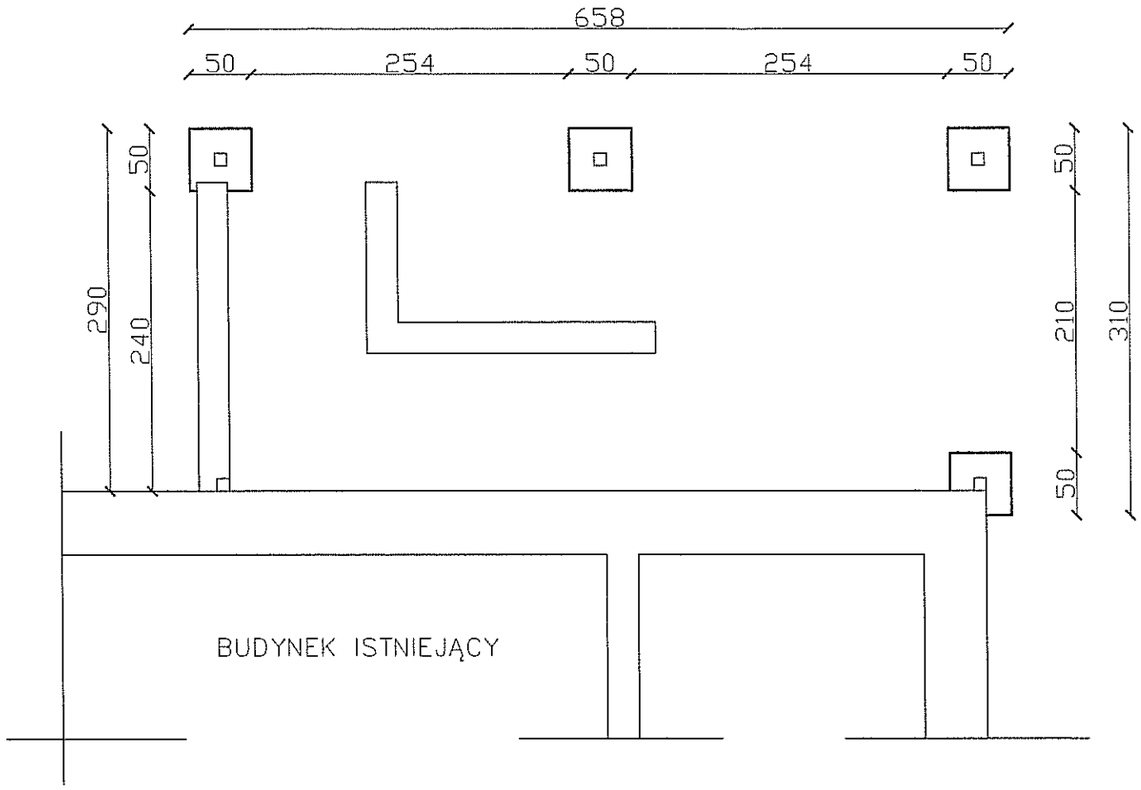

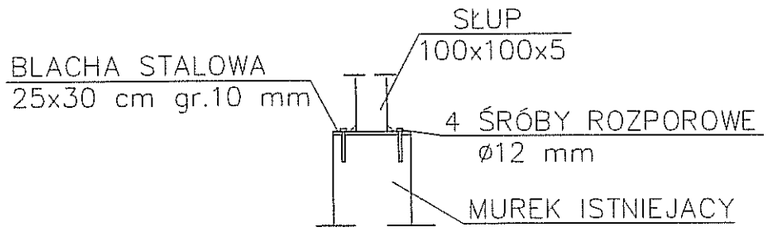

UWAGA!
W przypadku złego stanu technicznego
ist.murków oporowych należy
rozkuć i wylać stopy betonowe

SZCZEGÓŁ FUNDAMENTÓW
SKALA 1:20

techn. bud. [illegible]
Uprawnienia do projektowania,
kierowania i nadzorowania
w spec. arch. i bud.
Upr. bud. G.P. [illegible]/94
62-600 Koło ul. [illegible] tel. 2721965

BIURO PROJEKTÓW I KOSZTORYSÓW
62-600 KOŁO ul.Kraszewskiego 35
tel/fax: (063)2721965 tel.kom.0605356275

OBIEKT	DOM POMOCY SPOŁECZNEJ–ZADASZENIA NAD WEJŚCIEM DO PIWNICY	SKALA	1:50
RYSUNEK	RZUT FUNDAMENTÓW	NR RYS.	3.
INWESTOR	POWIAT ŁĘCZYCKI DOM POMOCY SPOŁECZNEJ	BRANŻA	BUDOWLANA
		PROJEKTANT	JANUSZ WYWIAŁ
ADRES	ŁĘCZYCA ul.Kilińskiego 2 dz.nr699/3 699/4	ASYSTENT	BEATA WYWIAŁ
AutoCAD s/n 344–47357306		DATA	LISTOPAD 2008

STAROSTWO POWIATOWE
w ŁĘCZYCY
Wydział Architektury i Budownictwa
Pl. T. Kościuszki 1, 99-100 Łęczyca
tel. (0-24) 388-7225

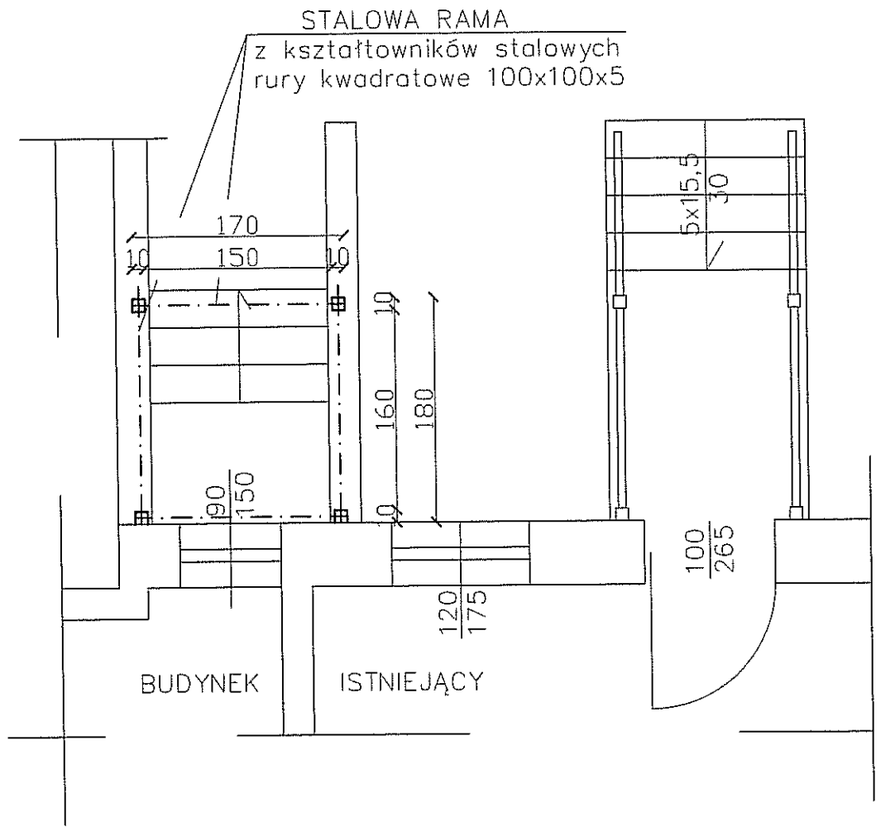

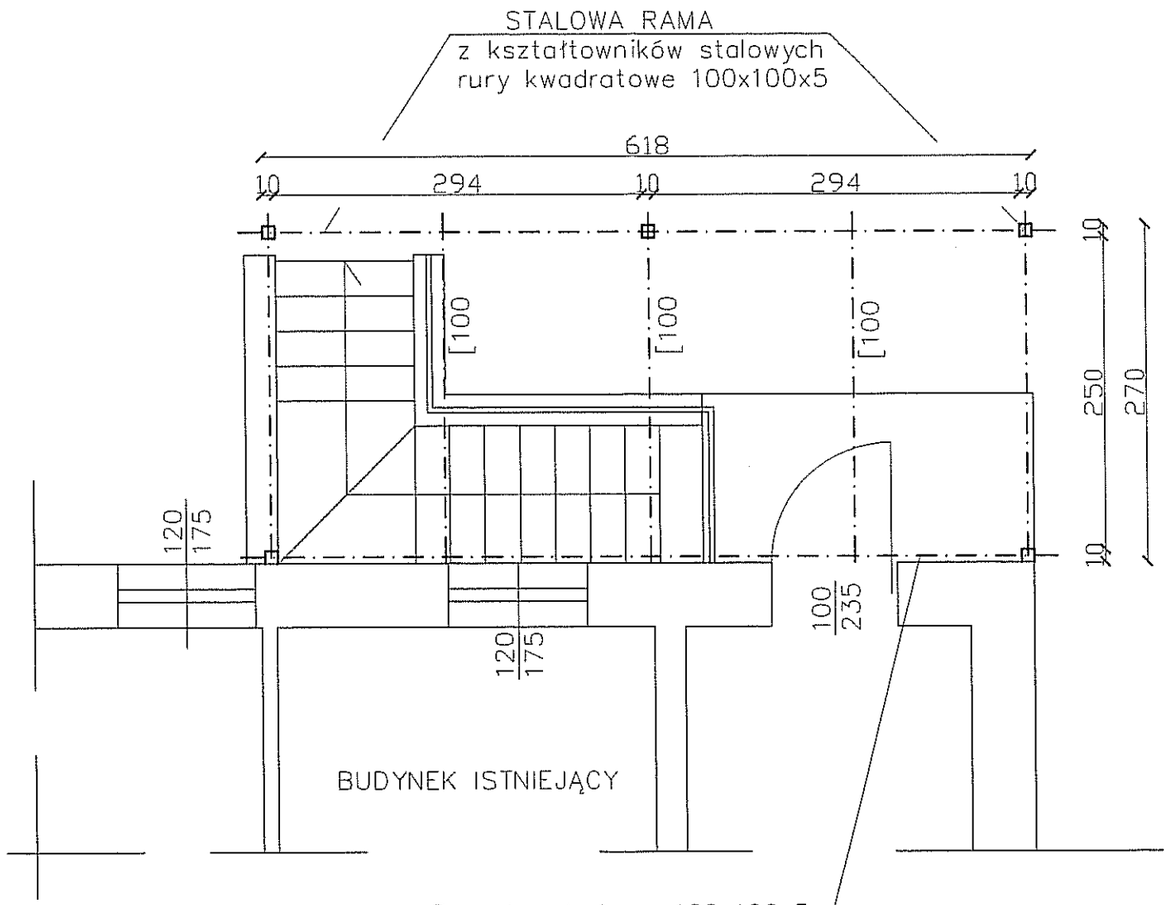

tech. bud. [illegible]
Uprawniony do [illegible]
Kierowania [illegible]
w spec. arch. [illegible]
Upr. bud. [illegible]
62-600 Koło, ul. Kraszewskiego 35, tel. 2721965

BIURO PROJEKTÓW I KOSZTORYSÓW
62-600 KOŁO ul.Kraszewskiego 35
tel/fax: (063)2721965 tel.kom.0605356275

OBIEKT	DOM POMOCY SPOŁECZNEJ–ZADASZENIA NAD WEJŚCIEM DO PIWNICY	SKALA	1:50
RYSUNEK	PRZEKRÓJ POZIOMY	NR RYS.	4.
INWESTOR	POWIAT ŁĘCZYCKI DOM POMOCY SPOŁECZNEJ	BRANŻA	BUDOWLANA
		PROJEKTANT	JANUSZ WYWIAŁ
ADRES	ŁĘCZYCA ul.Kilińskiego 2 dz.nr699/3 699/4	ASYSTENT	BEATA WYWIAŁ
AutoCAD s/n 344-47357306		DATA	LISTOPAD 2008

STAROSTWO POWIATOWE
w ŁĘCZYCY
Wydział Architektury i Budownictwa
Pl. T. Kościuszki 1, 99-100 Łęczyca
tel. (0-24) 388-7225

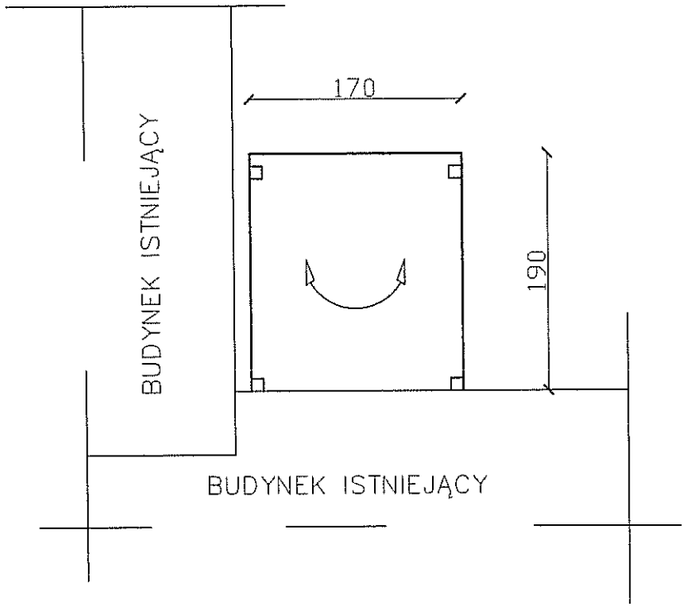

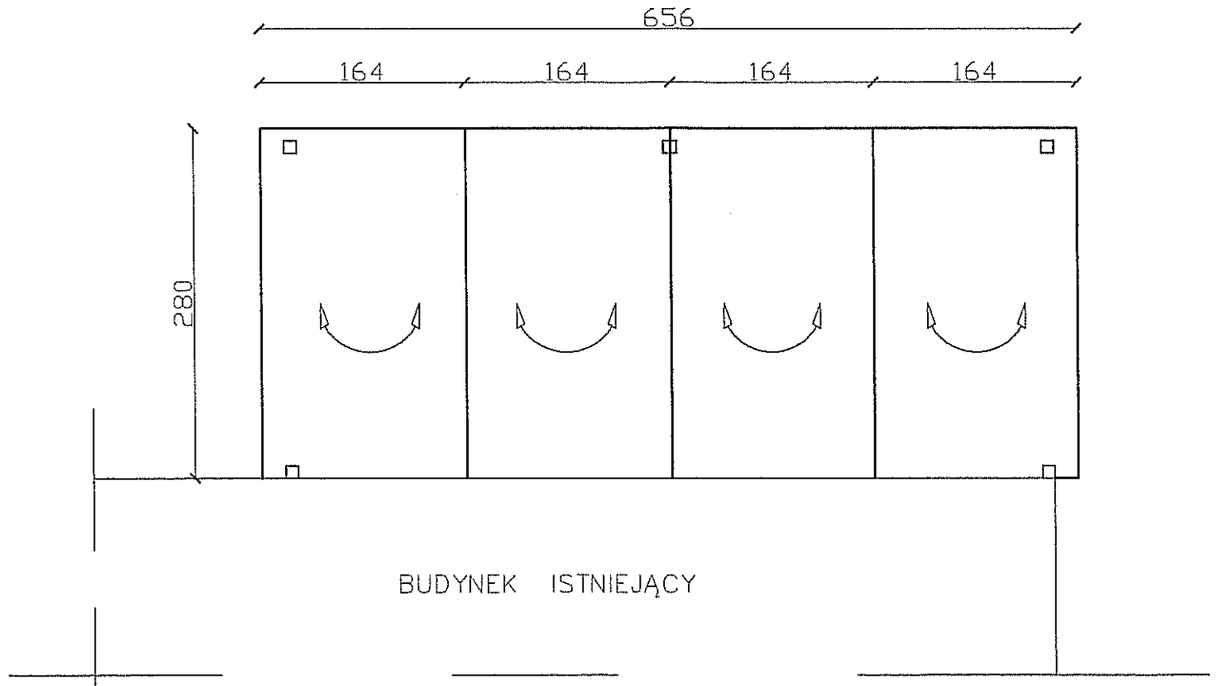

tech. bud. [illegible]
Uprawniony do projektowania,
kierowania i nadzorowania
w spec. architektonicznej
Upr. bud. O.Ł. 1[illegible]
62-600 Koło ul.Kraszewskiego 35 tel. 6721965

BIURO PROJEKTÓW I KOSZTORYSÓW
62-600 KOŁO ul.Kraszewskiego 35
tel/fax: (063)2721965 tel.kom.0605356275

OBIEKT	DOM POMOCY SPOŁECZNEJ-ZADASZENIA NAD WEJŚCIEM DO PIWNICY	SKALA	1:50
RYSUNEK	RZUT DACHU	NR RYS.	5.
INWESTOR	POWIAT ŁĘCZYCKI DOM POMOCY SPOŁECZNEJ	BRANŻA	BUDOWLANA
		PROJEKTANT	JANUSZ WYWIAŁ
ADRES	ŁĘCZYCA ul.Kilińskiego 2 dz.nr699/3 699/4	ASYSTENT	BEATA WYWIAŁ
AutoCAD s/n 344-47357306		DATA	LISTOPAD 2008

STAROSTWO POWIATOWE
w ŁĘCZYCY
Wydział Architektury i Budownictwa
Pl. T. Kościuszki 1, 99-100 Łęczyca
tel. (0-24) 388-7225

ELEMENTY STALOWE
ZABEZPIECZAĆ
ANTYKOROZYJNIE
WIELOWARSTWOWO

spoiny pachwinowe
gr.3mm oszlifowane

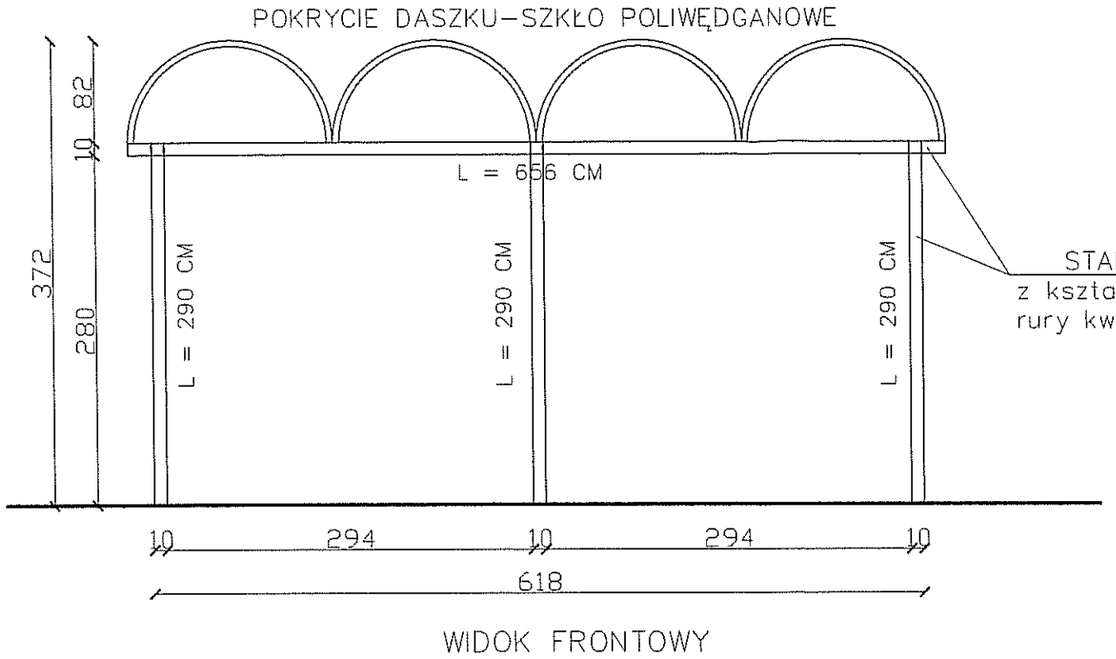

WIDOK FRONTOWY

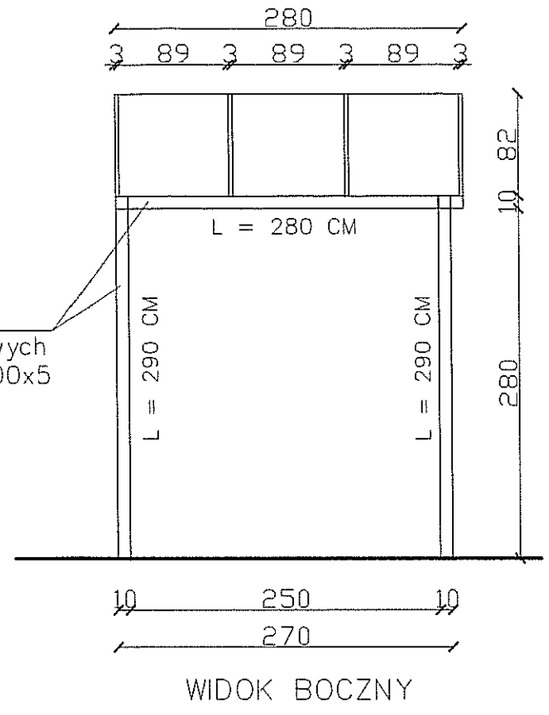

WIDOK BOCZNY

STALOWA RAMA
z kształtowników stalowych
rury kwadratowe 100x100x5

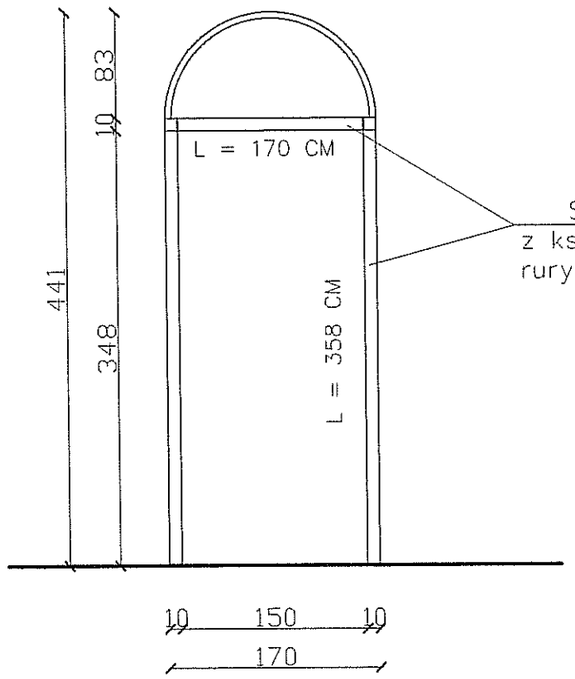

WIDOK FRONTOWY

STALOWA RAMA
z kształtowników stalowych
rury kwadratowe 100x100x5

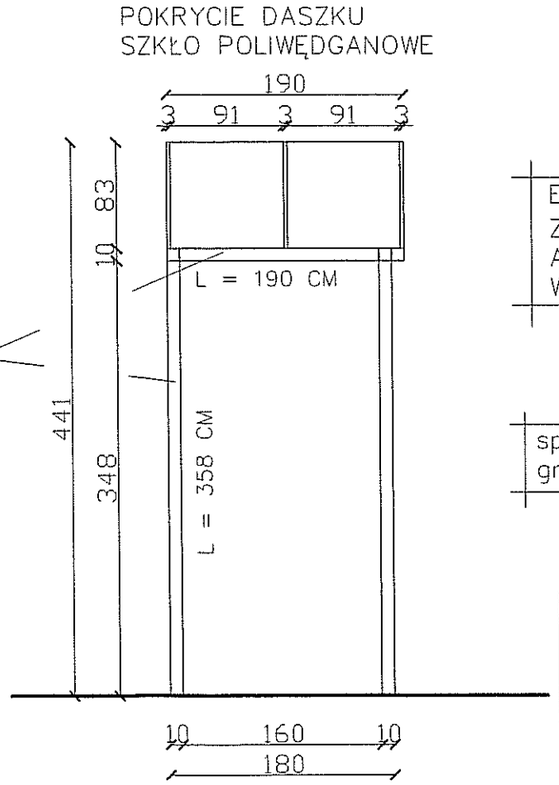

WIDOK BOCZNY

ELEMENTY STALOWE
ZABEZPIECZAĆ
ANTYKOROZYJNIE
WIELOWARSTWOWO

spoiny pachwinowe
gr.3mm oszlifowane

tech. bud. Janusz Wywiał
Uprawniony do [illegible]owania,
kierowania i [illegible]owania
w specj. [illegible]-bud.
Upr. bud. G.P. [illegible]/7346/II/36/91
62-600 [illegible] ul. Kraszewskiego 35, tel. 2721965

BIURO PROJEKTÓW I KOSZTORYSÓW
62-600 KOŁO ul.Kraszewskiego 35
tel/fax: (063)2721965 tel.kom.0605356275

OBIEKT	DOM POMOCY SPOŁECZNEJ-ZADASZENIA NAD WEJŚCIEM DO PIWNICY	SKALA	1:50
RYSUNEK	PRZEKRÓJ PIONOWY	NR RYS.	6.
INWESTOR	POWIAT ŁĘCZYCKI DOM POMOCY SPOŁECZNEJ	BRANŻA	BUDOWLANA
		PROJEKTANT	JANUSZ WYWIAŁ
ADRES	ŁĘCZYCA ul.Kilińskiego 2 dz.nr699/3 699/4	ASYSTENT	BEATA WYWIAŁ
AutoCAD s/n 344-47357306		DATA	LISTOPAD 2008

STAROSTWO POWIATOWE
w ŁĘCZYCY
Wydział Architektury i Budownictwa
Pl. T. Kościuszki 1, 99-100 Łęczyca
tel. (0-24) 388-7225

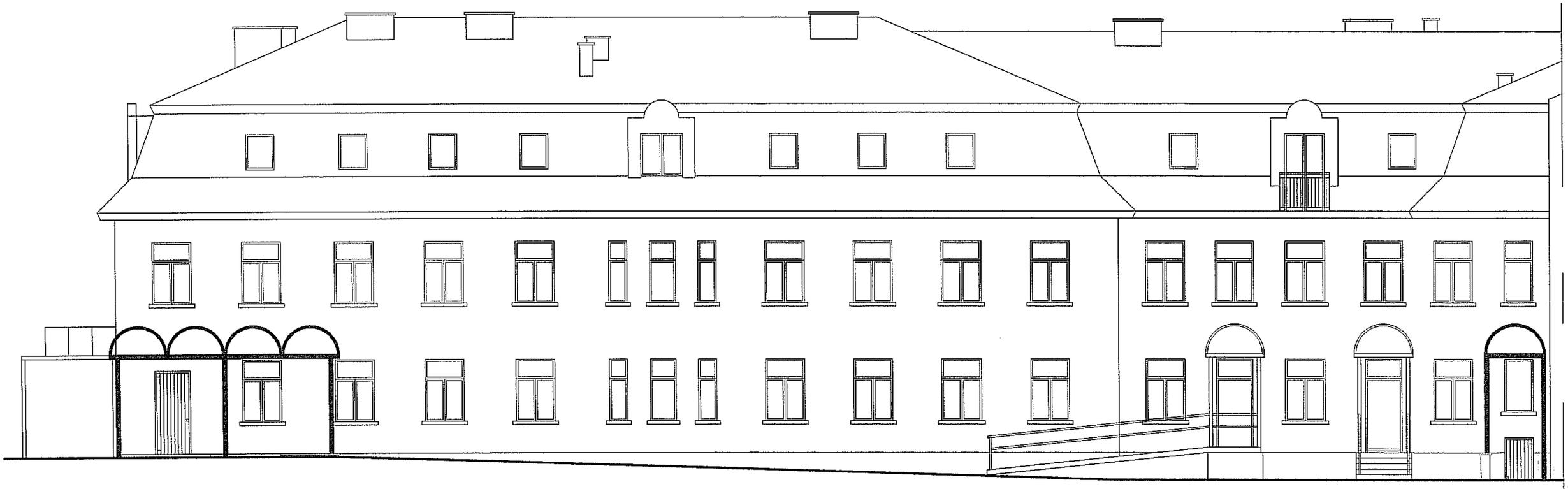

WSCHODNIA

BIURO PROJEKTÓW I KOSZTORYSÓW
62-600 KOŁO ul.Kraszewskiego 35
tel/fax: (063)2721965 tel.kom.0605356275

OBIEKT	DOM POMOCY SPOŁECZNEJ–ZADASZENIA NAD WEJŚCIEM DO PIWNICY	SKALA	1:100
RYSUNEK	ELEWACJA	NR RYS.	7.
INWESTOR	POWIAT ŁĘCZYCKI DOM POMOCY SPOŁECZNEJ	BRANŻA	BUDOWLANA
		PROJEKTANT	JANUSZ WYWIAŁ
ADRES	ŁĘCZYCA ul.Kilińskiego 2 dz.nr699/3 699/4	ASYSTENT	BEATA WYWIAŁ
AutoCAD s/n 344-47357306		DATA	LISTOPAD 2008

STAR[illegible]WIATOWE
[illegible]
Wydział Architektury i Budownictwa
Pl. T. Kościuszki 1, 99-100 Łęczyca
tel. (0-24) 388-7225

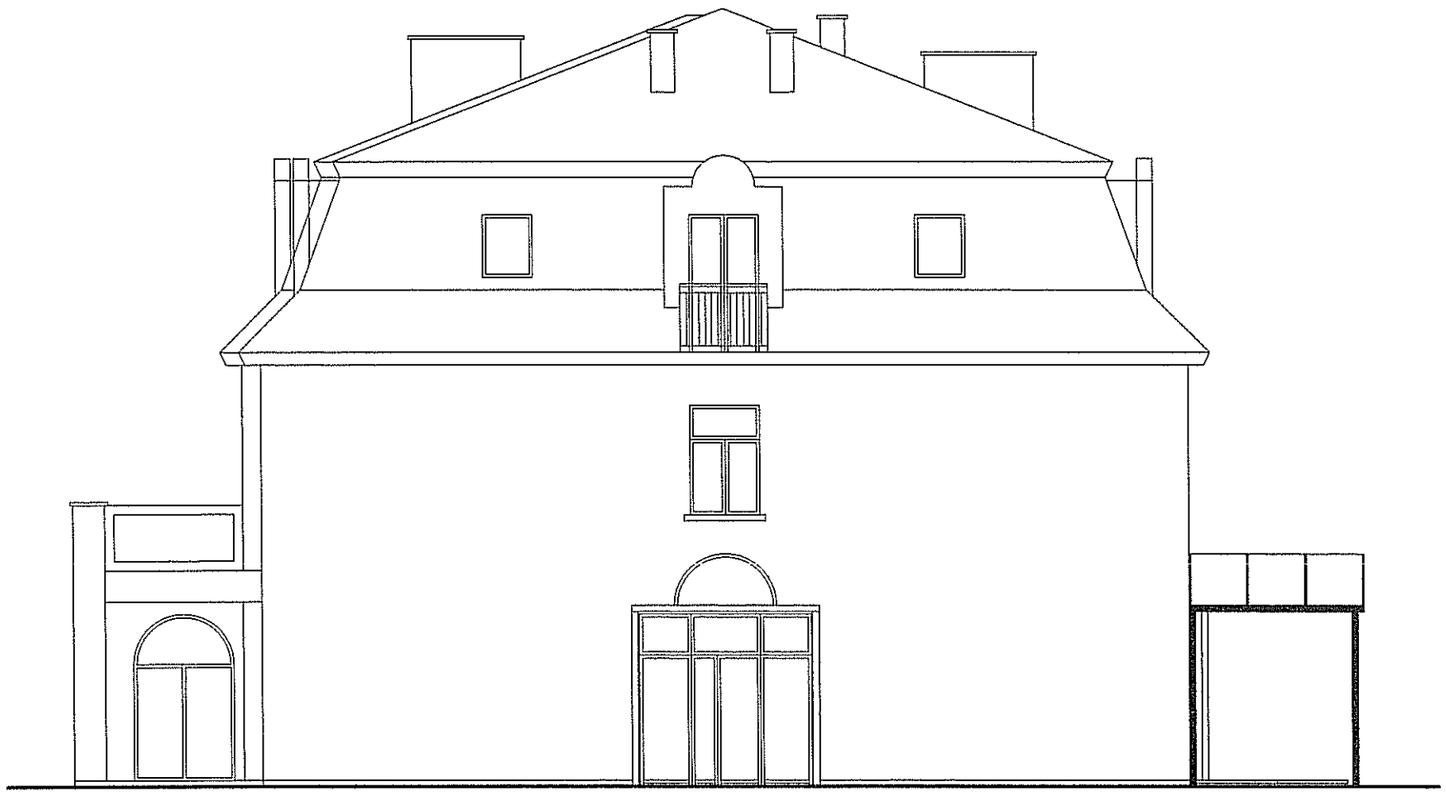

tech. bud. [illegible]
[illegible]
[illegible]
[illegible]
[illegible]
[illegible] tel. 2721965

BIURO PROJEKTÓW I KOSZTORYSÓW
62-600 KOŁO ul.Kraszewskiego 35
tel/fax: (063)2721965 tel.kom.0605356275

OBIEKT	DOM POMOCY SPOŁECZNEJ-ZADASZENIA NAD WEJŚCIEM DO PIWNICY	SKALA	1:50
RYSUNEK	ELEWACJA	NR RYS.	8.
INWESTOR	POWIAT ŁĘCZYCKI DOM POMOCY SPOŁECZNEJ	BRANŻA	BUDOWLANA
		PROJEKTANT	JANUSZ WYWIAŁ
ADRES	ŁĘCZYCA ul.Kilińskiego 2 dz.nr699/3 699/4	ASYSTENT	BEATA WYWIAŁ
AutoCAD s/n 344-47357306		DATA	LISTOPAD 2008